KOMATSU FORKLIFT TRUCK

コマツフォーク FG08

コンパクトなボディに抜群の機動力

コンパクトなボディと軽快なフットワークで機動力を発揮する、FG08。
フォーク上昇速度、走行速度、そして最小旋回半径など、作業性能もこのクラスではひときわ目立つ軽快なフォークです。
くわえて、エンジンはタフで粘り強く、少々苛酷な作業条件にも、十分応えてくれる頼もしさ。今まで、フォークが入れられないと考えていた狭い場所、通路の入り組んだ所でも、FG08なら、いかんなく機動性を発揮、作業の能率をグ〜ンとアップします。

機動力が光る

フォーク上昇速度310mm/s。走行速度0〜11km/h。どちらもこのクラスで群を抜く速さ。くわえて、最小旋回半径1,550mmと小さく、また、直角に曲るには1,400mmの通路幅があればOK。狭い場所でも、通路が入り組んでいても機動性をいかんなく発揮します。

軽快な運転操作

ステアリングは軽く、切れ味の良いボールナット式。シートは前後に50mm調節でき、ペダル類は操作性を十分考慮して配置。軽快に運転操作ができます。また運転席も低くゆったりとしており、乗り降りも楽です。

タフで力強いエンジン

360ccながら11馬力もあるタフな、水冷式4サイクルエンジンを搭載。騒音も少なく、ブローバイガス環元装置を採用した、クリーンなエンジンです。

安全性を考慮

マストは前方視界のよい摺動形テレスコピック式。ブレーキはきき味のかわらないデュオサーボ式（自動すき間調整機構付き）。強固なバックレスト、頑丈なヘッドガードとあいまって、安全性も抜群です。

容易な点検、整備

エンジンルームの点検は、開放形のボンネットです早く、クラッチも、クイックチェンジ機構で、短時間で交換できます。また、自動すき間調整機構付きのブレーキ、マストのサイドローラを無給油脂にするなど、点検整備個所も少なく、整備も容易です。

耐久性は十分

ボディはコマツ独自の厚鋼板、フレームはネジレに強い構造。コンパクトなボディながら耐久性も十分です。

手間いらずで経済的

効率の良いエンジン、タフな構造、各所をメインテナンスフリーにするなど、燃費も維持費も少なくてすむ、手間いらずの経済車です。

http://www.keiyou.net

コマツフォーク FG08

■主な仕様

			FG08
●性　能			
最大荷重			800kg(基準荷重中心、フォークの根本から400mm)
最大揚高			2500mm
フリーリフト量			0mm
フォーク上昇速度(負荷時)			310mm/s
マスト傾斜角			前傾角5度・後傾角10度
走行速度(無負荷時)	前進	1速	0～5.5km/h
		2速	0～11km/h
	後進	1速	0～5.5km/h
		2速	0～11km/h
最小旋回半径			1550mm
最小直角通路幅			1400mm
直角積付通路幅			2630mm
●車両寸法			
全長			2510mm
全幅			900mm
全高			1925mm
全高(最大揚高時)			3340mm
フォーク長さ			770mm
軸距			1100mm
輪距	前輪		760mm
	後輪		750mm
最低地上高(マスト下まで)			95mm
●車両重量			1360kg
●エンジン			
名称			ロビンエンジンEW36形
形式			水冷4サイクル頭上カム軸式ガソリン機関
総排気量			358cc
定格回転速度			3500rpm
定格出力			10.5PS
●変速機			
形式			コンスタントメッシュ式
変速段数			前進2段・後進2段
●タイヤ			
前輪			5.00－8－8PR(I)
後輪			4.00－8－6PR(I)

※この仕様は予告なく変更することがあります。

■寸法図

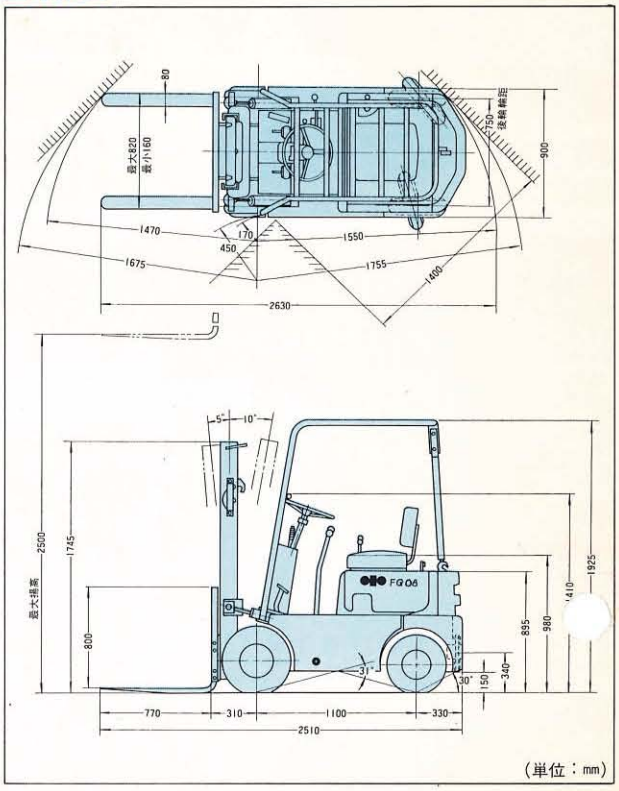

■許容荷重表

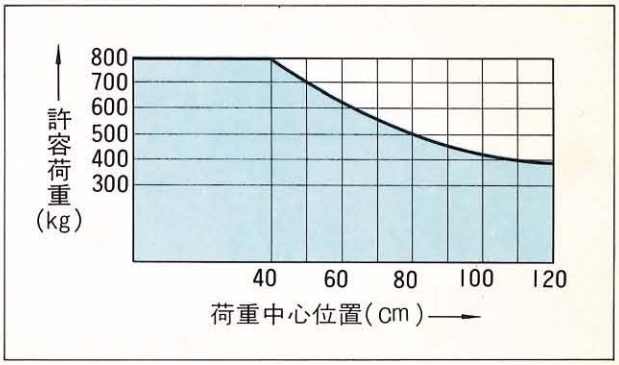

小松フォークリフト株式会社 本社／東京都港区赤坂2丁目3番4号

●コマツフォーク販売代理店

札幌小松フォーク＝☎(011)(862) 2541
青森小松フォーク＝☎(0177)(88) 4101
東北小松フォーク＝☎(019697) 3511
宮城小松フォーク＝☎(0222)(94) 4401
山形小松フォーク＝☎(0236)(42) 7721
福島小松フォーク＝☎(0249)(32) 6161
新潟小松フォーク＝☎(0252)(74) 8141
富山小松フォーク＝☎(0764)(38) 1771
石川小松フォーク＝☎(0762)(42) 3481
茨城小松フォーク＝☎(0292)(41) 0421
栃木小松フォーク＝☎(0286)(56) 2650
北関東小松フォーク＝☎(0484)(44) 4141
千葉小松フォーク＝☎(0436)(22) 3141
東京小松フォーク＝☎(03) (582) 0231
神奈川小松フォーク＝☎(045)(211) 1741
静岡小松フォーク＝☎(0542)(59) 5101
浜松小松フォーク＝☎(0534)(61) 5236
長野小松フォーク＝☎(02635)(2) 1549
愛知小松フォーク＝☎(052)(201) 2341
岐阜小松フォーク＝☎(0583)(82) 8145
三重小松フォーク＝☎(0592)(26) 4567
福井小松フォーク＝☎(0778)(23) 8000
滋賀小松フォーク＝☎(07482)(2) 0990
京都小松フォーク＝☎(075)(601) 5366
中大阪小松フォーク＝☎(0720)(73) 5641
南大阪小松フォーク＝☎(06) (629) 7511
泉州小松フォーク＝☎(0724)(38) 2331
和歌山小松フォーク＝☎(0734)(77) 2755
神戸小松フォーク＝☎(0798)(36) 0801
香川小松フォーク＝☎(08774)(8) 0821
南四国小松フォーク＝☎(0888)(45) 3171
伊予小松フォーク＝☎(0899)(71) 1313
岡山小松フォーク＝☎(0862)(82) 3246
広島小松フォーク＝☎(0822)(47) 7288
山陰小松フォーク＝☎(08526)(6) 0201
山口小松フォーク＝☎(08368)(3) 5454
福岡小松フォーク＝☎(092)(641) 7781
大分小松フォーク＝☎(0975)(36) 1814
西九州小松フォーク＝☎(0956)(32) 5777
南九州小松フォーク＝☎(0963)(54) 5110

http://www.keiyou.net

△0(7508300) K